Kinderkraft

PRIME²

STROLLERS

10 YEARS WARRANTY

Available only in selected countries
Details on kinderkraft.com

SCAN TO WATCH THE VIDEO!

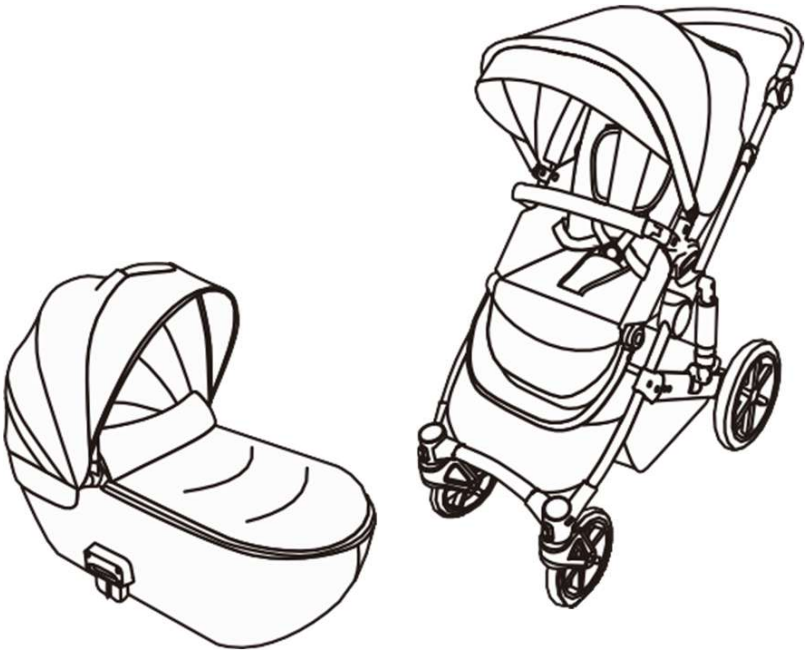

kinderkraft.com /kinderkraftofficial kinderkraft @kinderkraftofficial

---

(HR) Kinderkraft dječja kolica Prime 2 – Korisnički priručnik

EN 1888-1:2018+ A1:2022, EN 1888-2:2018+A1:2022 EN 1466:2014

MODEL: PRIME2

V. 1.0

1.

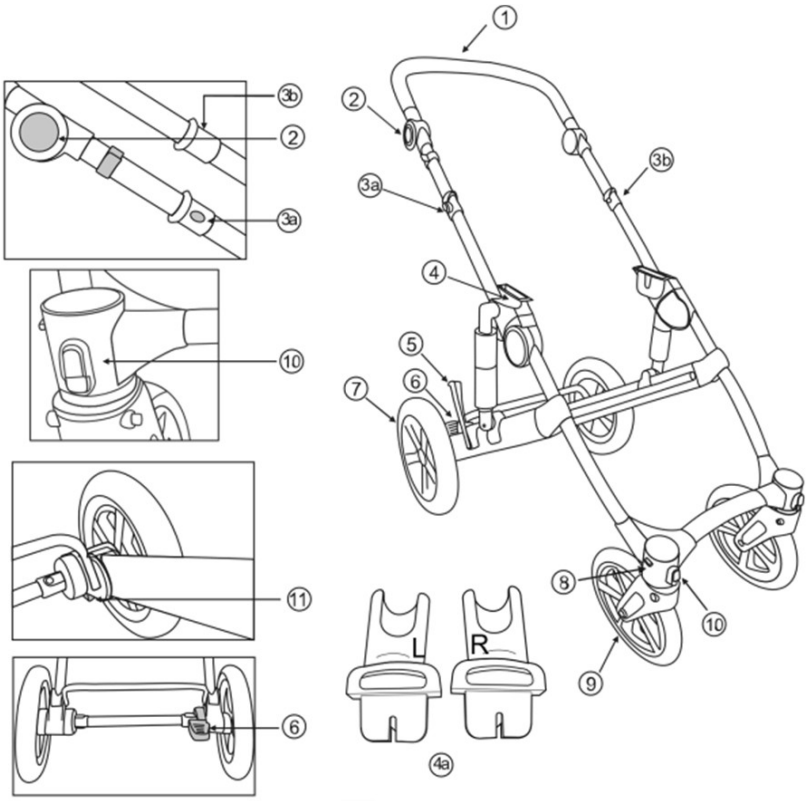

2.

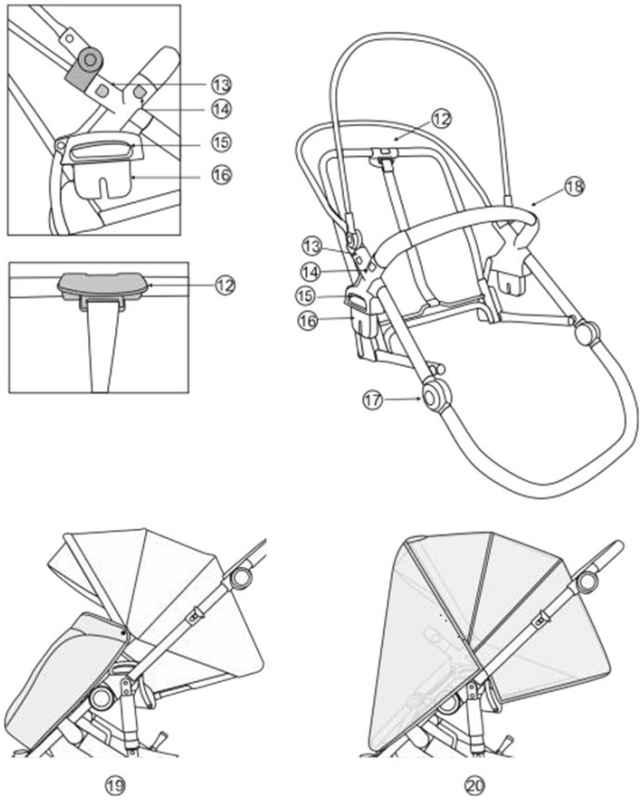

3.

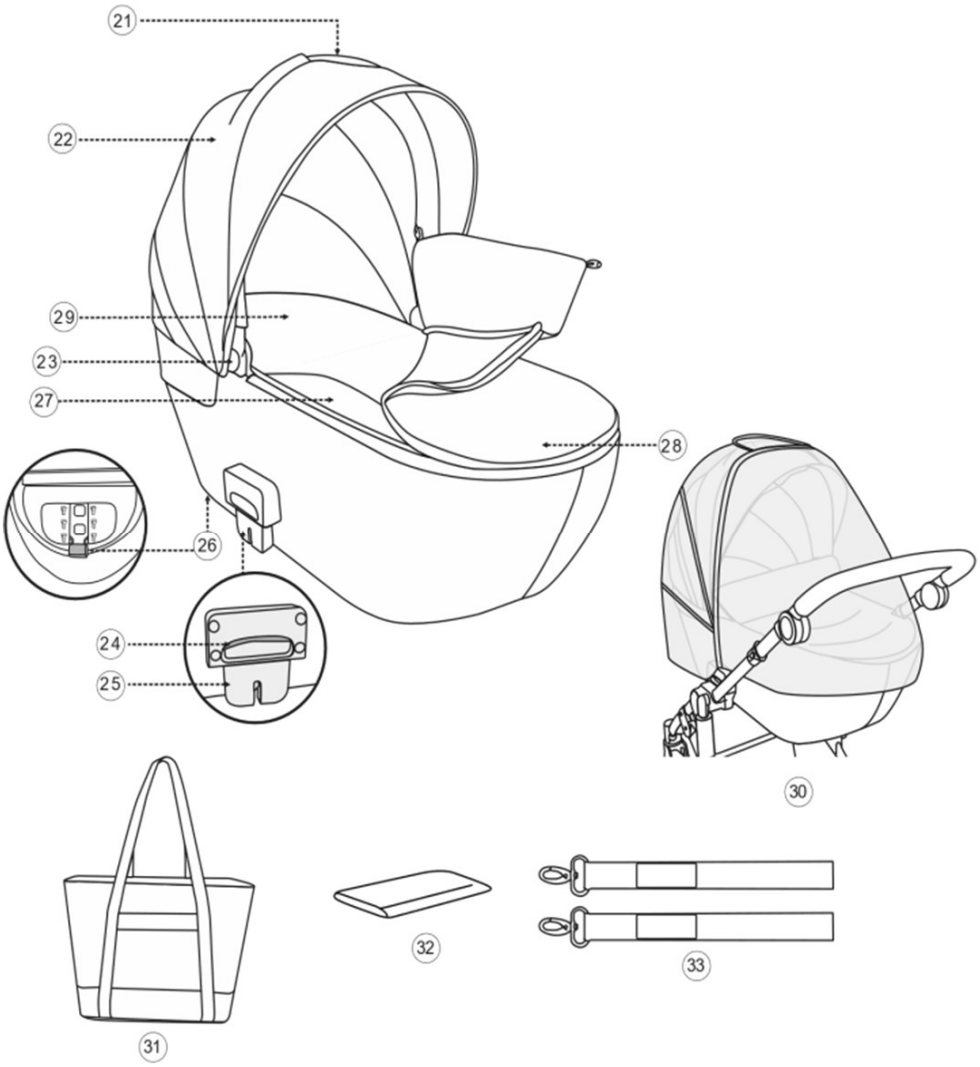

4.

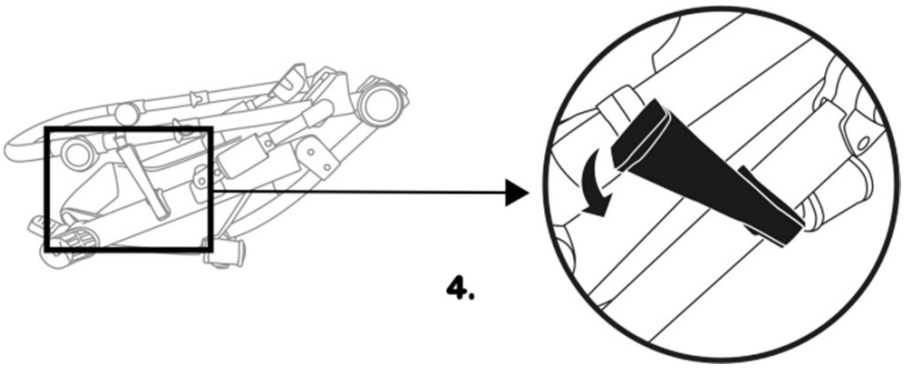

5.

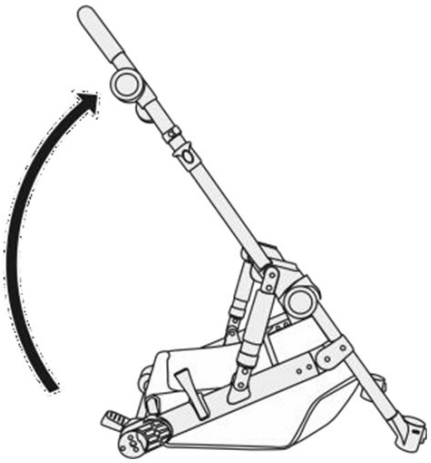

6.

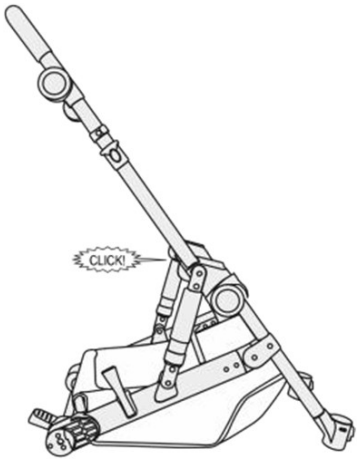

7.

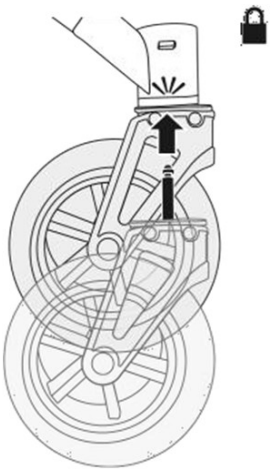

8.

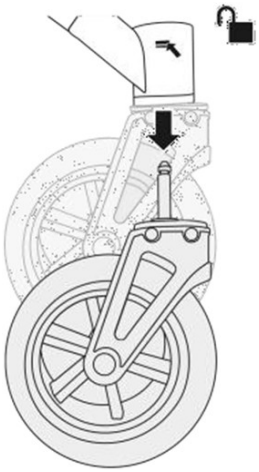

9.

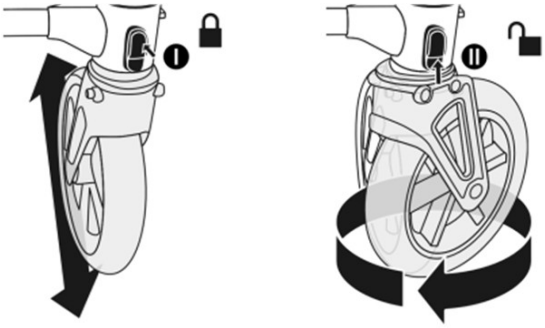

10.

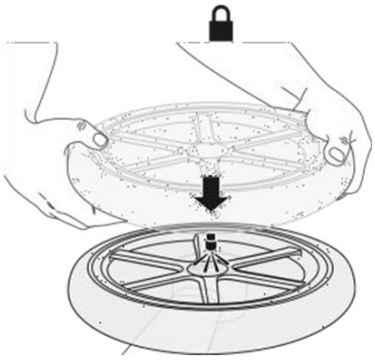

11.

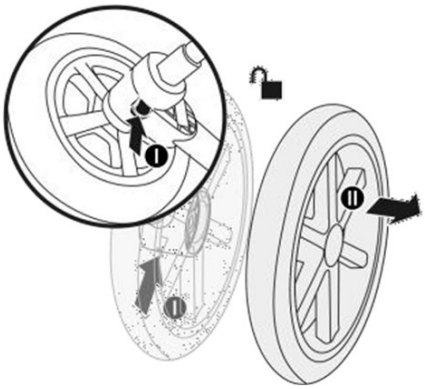

12.

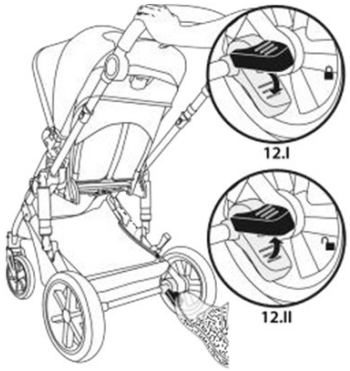

13.

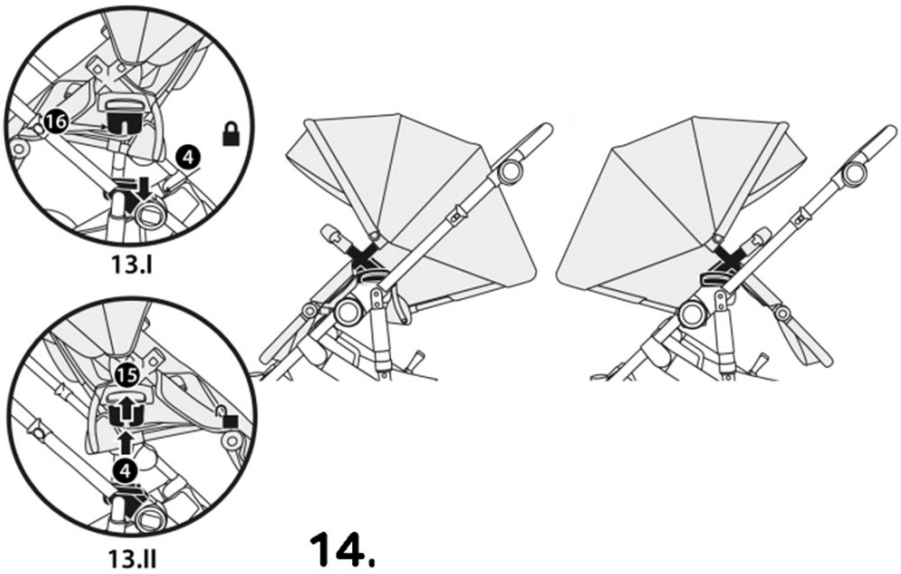

14.

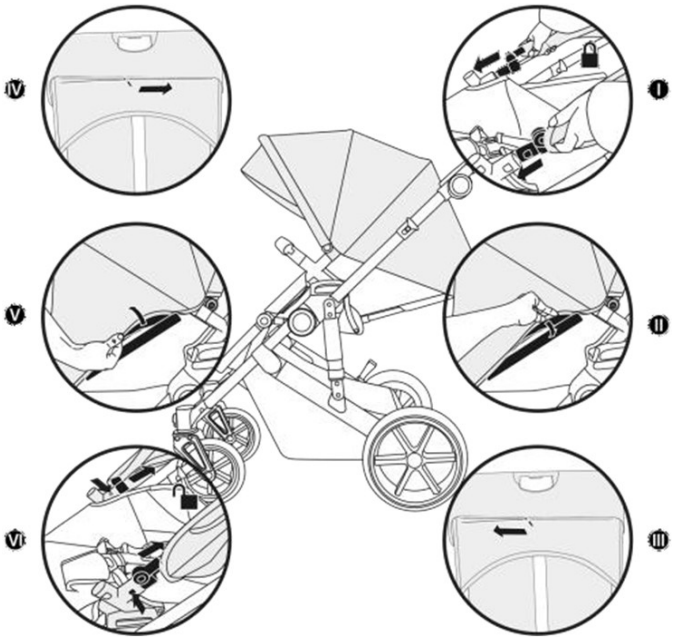

15.

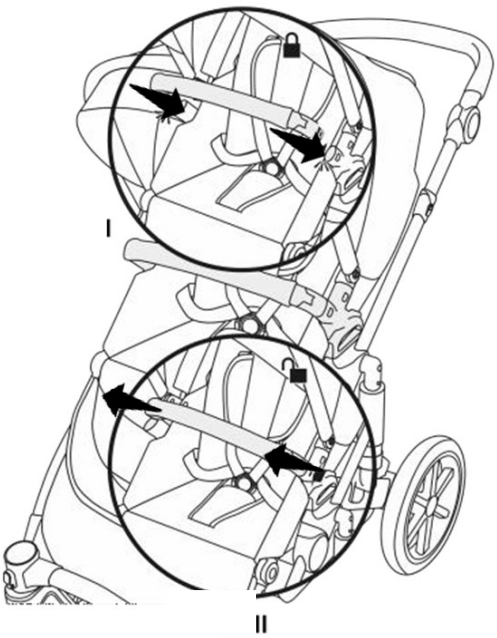

16.

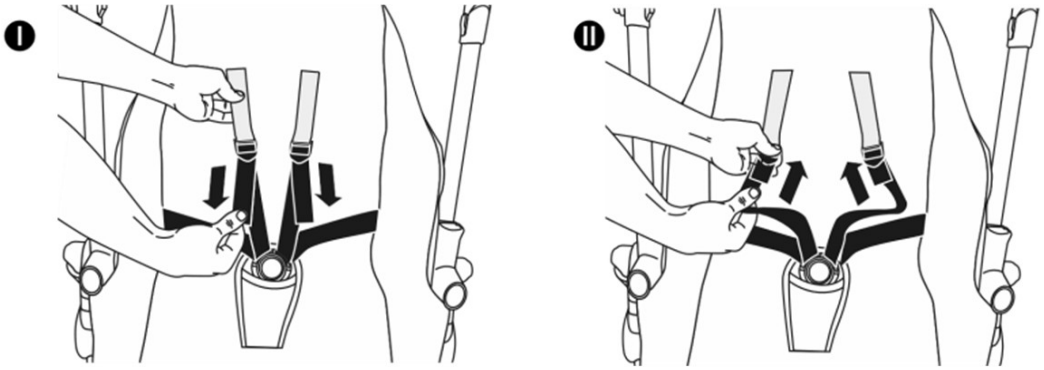

17.

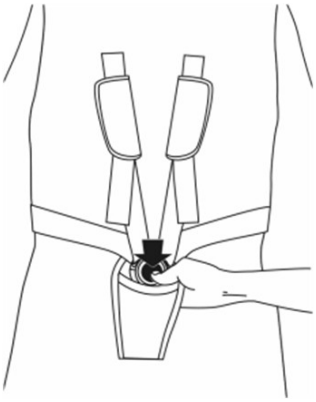

18.

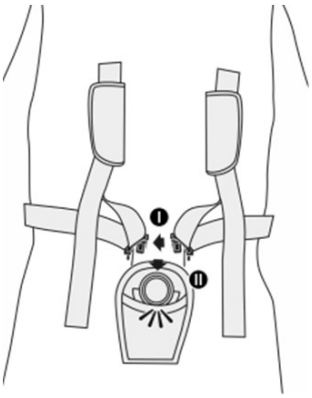

19.

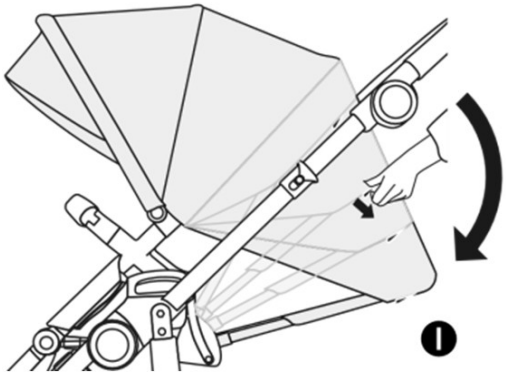

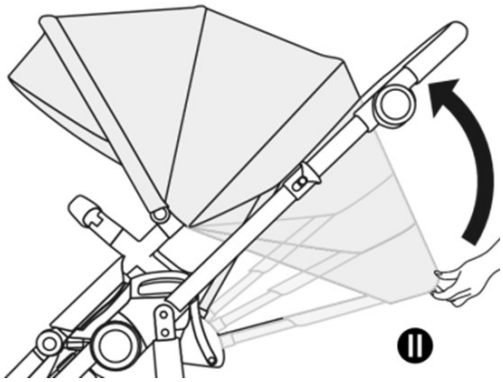

20.

21.

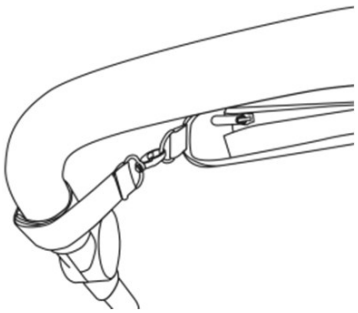

22.

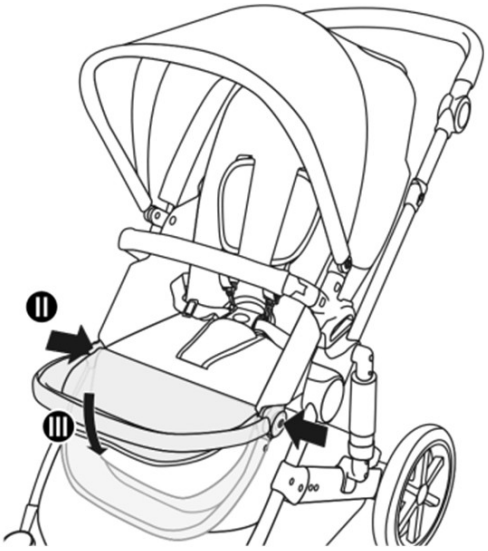

23.

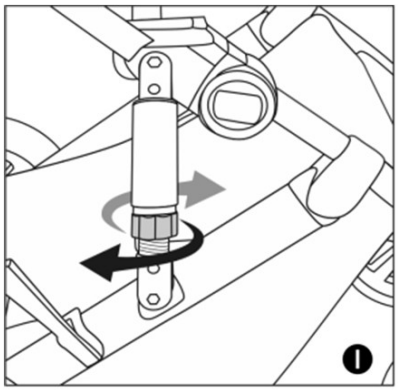

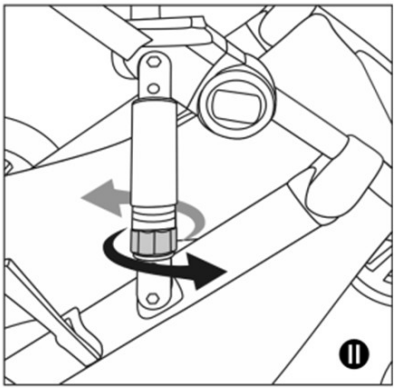

24.

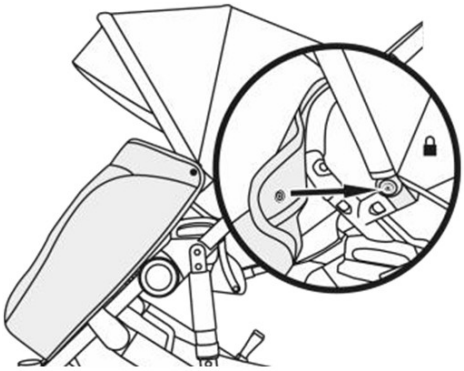

25.

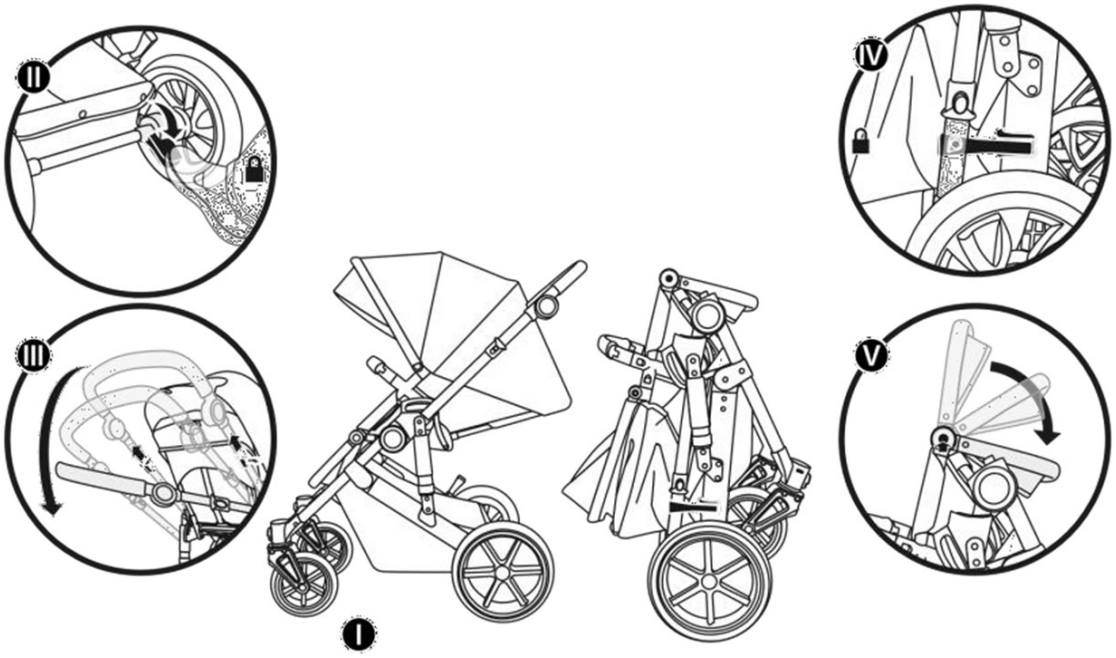

26.

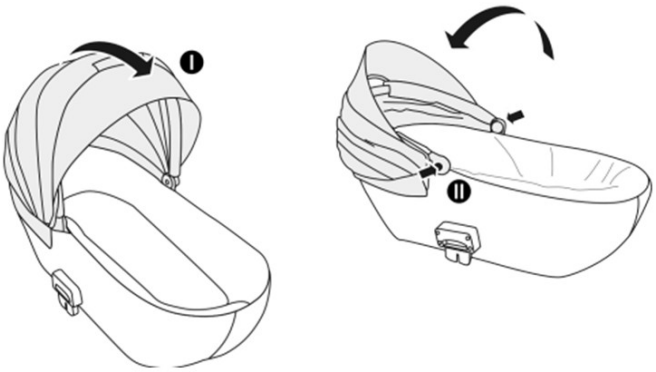

27.

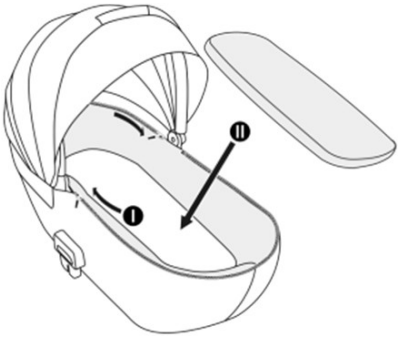

28.

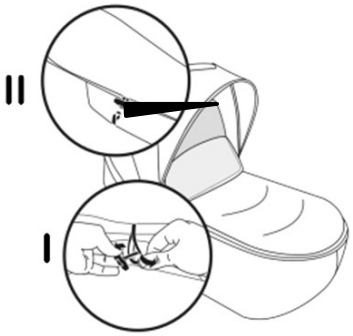

29.

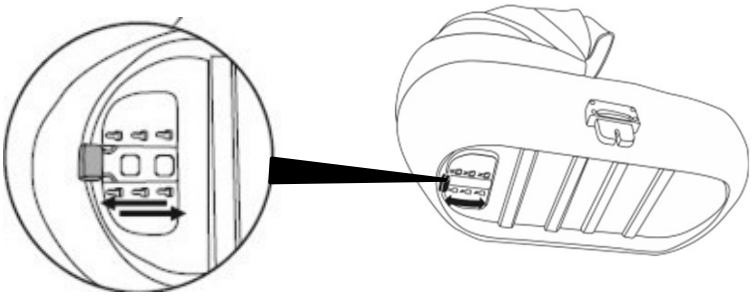

30.

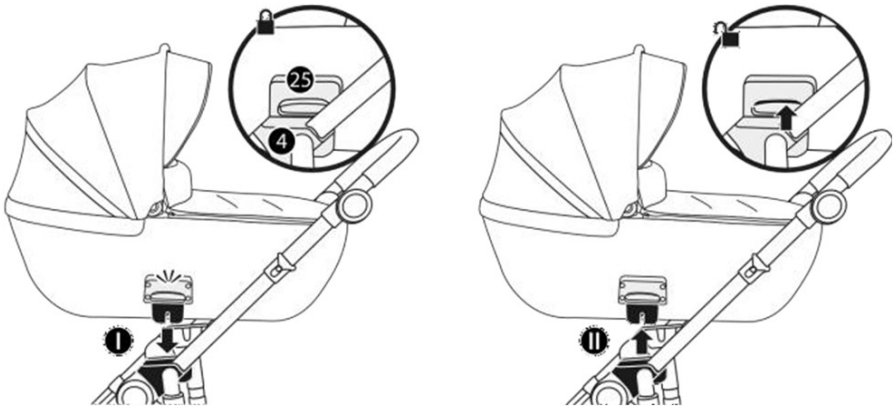

31.

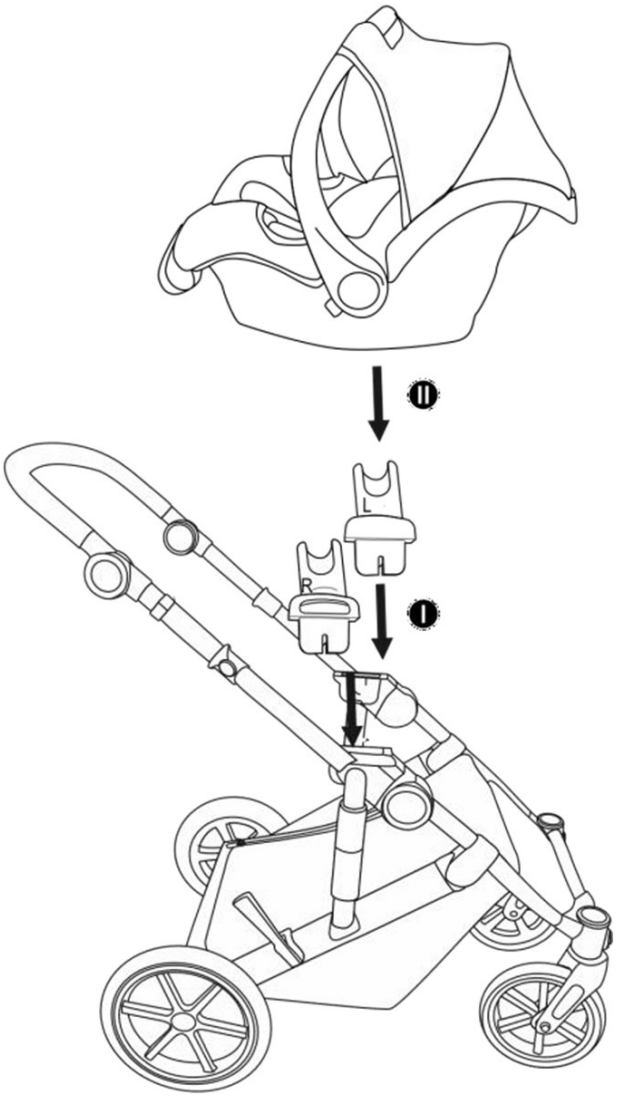

32.

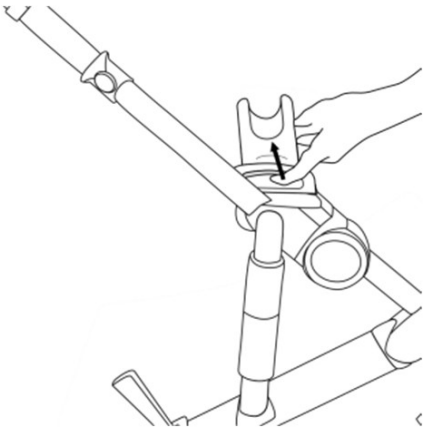

Poštovani kupci,

Hvala vam što ste kupili Kinderkraft proizvod. Naši proizvodi dizajnirani su za sigurnost i udobnost vašeg djeteta. Kolica su idealno rješenje za one koji cijene kvalitetu, modernost i funkcionalnost. Pažljivo pročitajte priručnik i slijedite njegove preporuke.

VAŽNO - PAŽLJIVO PROČITAJTE I SAČUVAJTE ZA BUDUĆU UPOTREBU.

Napomene o sigurnosti i održavanju

UPOZORENJE!

- **Nikada ne ostavljajte dijete bez nadzora.**
- **Prije uporabe provjerite jesu li svi uređaji za zaključavanje uključeni.**
- **Kako biste izbjegli ozljede, pazite da se dijete drži podalje prilikom rasklapanja i sklapanja ovog proizvoda.**
- **Ne dopustite djetetu da se igra s ovim proizvodom.**
- **Prije uporabe provjerite jesu li konstrukcija kolica i sjedalo ili uređaji za pričvršćivanje autosjedalice pravilno pričvršćeni.**
- **Ovaj proizvod nije prikladan za trčanje ili klizanje.**

- Proizvod je namijenjen djeci od 0 mjeseci do 22 kg ili 4 godine, ovisno o tome što nastupi ranije.
- Proizvod je dizajniran za prijevoz jednog po jednog djeteta.
- Maksimalno opterećenje košare za shopping je 3 kg.
- Svaki teret pričvršćen na ručku i/ili na stražnjoj strani naslona i/ili na bočnim stranama kolica utjecat će na stabilnost kolica.
- Maksimalna težina torbe pričvršćene na podesivu ručku je 2 kg.
- Maksimalno opterećenje u džepu za sitnice 0,5 kg.
- Podignite prednji ovjes kada se penjete uz rubnik ili stepenicu.
- Kočnice bi trebale biti zaključane kada se dijete stavi u kolica ili izvadi iz njih.
- Koristite samo dijelove i pribor koje je isporučio ili preporučio proizvođač. Nemojte koristiti druge dijelove ili pribor.
- Ne stavljajte proizvod blizu otvorenog plamena ili drugih izvora topline.
- Ne koristiti s dodatnom platformom.

<u>Za košaru za novorođenče vrijedi sljedeće:</u>

Ovaj je proizvod pogodan za dijete koje ne može sjediti bez pomoći, prevrnuti se i ne može se gurnuti na ruke i koljena. Maksimalna težina djeteta – do 9 kg.

UPOZORENJE!

- **Ovaj proizvod je prikladan samo za dijete koje ne može sjediti bez pomoći.**
- **Koristite samo na čvrstoj, vodoravnoj razini i suhoj površini.**
- **Ne dopustite drugoj djeci da se igraju bez nadzora u blizini kolica.**
- **Nemojte koristiti ako je bilo koji dio košare slomljen, poderan ili nedostaje.**

- Ručke i dno košare treba redovito provjeravati radi znakova oštećenja i istrošenosti.
- Prije nošenja ili podizanja provjerite je li ručka u ispravnom položaju za upotrebu.

- Glava djeteta u krevetiću nikada ne smije biti niža od tijela djeteta.
- Nemojte umetati dodatni madrac osim onog koji je isporučen s proizvodom.
- Prije premještanja ili podizanja, podesite bazu košare u najniži položaj

Za kolica vrijedi sljedeće:

UPOZORENJE!

• Sjedalo nije prikladno za djecu mlađu od 6 mjeseci

• Uvijek koristite sigurnosni sustav.

- Proizvod je namijenjen djeci od 6 mjeseci do 22 kg ili 4 godine, ovisno o tome što nastupi prije.

Odnosi se na autosjedalicu:

Kinderkraft PRIME kolica mogu se ponuditi u kompletu s kompatibilnom autosjedalicom.

- Proizvod je namijenjen djeci od rođenja do 13 kg.
- Ako se autosjedalica koristi zajedno s kolicima, ne zamjenjuje kolijevku ili krevetić.
- Za spavanje stavite dijete u košaru za novorođenče, kolijevku ili krevetić.
- Koristite samo dijelove i pribor koje je isporučio ili preporučio proizvođač.

I ELEMENTI OKVIRA KOLICA (SLIKA 1)

1. Ručka za upravljanje
2. Gumb za podešavanje ručke
3. a) Gumb za otpuštanje
   b) Poluga za sklapanje
4. Utori za sjedalo/autsojedalicu/košaru
   a) Adapteri za autosjedalice
5. Element za blokiranje nakon preklapanja okvira
6. Kočnica
7. Stražnji kotači
8. Gumb za otpuštanje prednjeg kotača
9. Prednji kotači
10. Zaključavanje okretnih kotača
11. Gumb za otpuštanje stražnjeg kotača

II ELEMENTI SJEDALA ZA KOLICA (SLIKA 2)

12. Poluga za podešavanje naslona
13. Gumb za odvajanje sjenila kolica
14. Gumb za odvajanje sigurnosne prečke
15. Poluga koja otpušta sjedalo iz okvira
16. Priključak sjedala na okvir kolica
17. Gumb za podešavanje oslonca za noge
18. Sigurnosna prečka
19. Zimska navlaka
20. Univerzalna navlaka za kišu

III ELEMENTI KOŠARE (SLIKA 3)

21. Ručka za nošenje kolijevke
22. Krović
23. Gumb za sklapanje/rasklapanje krovića
24. Poluga za otpuštanje košare iz okvira
25. Priključak za spajanje košare na okvir kolica
26. Poluga za podešavanje naslona
27. Madrac
28. Zimski pokrov
29. Podstava košare
30. Univerzalna navlaka za kišu
31. Torba
32. Podloga za presvlačenje
33. Vješalice za torbe

IV. RASKLAPANJE OKVIRA KOLICA

Otpustite element za zaključavanje (SLIKA 4). Držite okvir i podignite ručku (SLIKA 5) dok ne čujete karakterističan zvuk zaključavanja (SLIKA 6).

V. MONTAŽA I DEMONTAŽA PREDNJIH KOTAČA

Umetnite kotače u utore na prednjoj strani okvira dok ne čujete zvuk blokiranja (SLIKA 7). Za skidanje kotača pritisnite gumb za otpuštanje (SLIKA 8). Kotači se mogu blokirati za vožnju ravno pritiskom na gumb za zaključavanje (SLIKA 9 I). PIC. 9.II pokazuje deaktivaciju brave.

VI. MONTAŽA I DEMONTAŽA STRAŽNJIH KOTAČA

Gurnite klin kotača u odgovarajuće utore za okvir dok ne kliknu (SLIKA 10). Za otpuštanje kotača pritisnite tipku (SLIKA 11. I) i uklonite kotač (SL. 11.II).

BILJEŠKA! Prije upotrebe kolica provjerite jesu li svi kotači pravilno postavljeni.

VII. KOČNICA

Aktivirajte kočnicu (SL. 12.I). Podignite kočnicu kako biste isključili blokadu (SLIKA 12.II).

VIII. MONTAŽA I DEMONTAŽA SJEDALA

Pričvrstite utikač sjedala (16) u priključak okvira (4) dok ne čujete karakterističan klik (SL. 13.I). Sjedalo se može postaviti

sprijeda ili natrag u smjeru vožnje (SLIKA 13). Pritisnite ručicu na sjedalu (15) okvira (4) s obje strane i povucite prema gore (SLIKA 13.II) kako biste rastavili sjedalo.

IX. MONTAŽA I DEMONTAŽA NAPE

Umetnite napu u vodilice (SLIKA 14 I). Učvrstite obručima i petljama sa strane (SLIKA 14.II) i patentnim zatvaračem tapkajte po stražnjem dijelu sjedala (SLIKA 14.III). Za rastavljanje slijedite korake obrnutim redoslijedom (SLIKA 14.IV, 14.V, 14.VI).

OPREZ! Prije upotrebe kolica sastavite napu.

X. MONTAŽA I DEMONTAŽA BRANIKA

Umetnite šipku u odgovarajuće utore za okvir (SLIKA 15.I). Da biste uklonili šipku, pritisnite tipke s obje strane okvira i izvucite šipku (SLIKA 15.II).

XI. PODEŠAVANJE SIGURNOSNOG POJASA

Svaki put podesite visinu remena (SLIKA 16.I i 16.II). Pritisnite gumb za otkopčavanje pojasa (SLIKA 17). Za pričvršćivanje spojite bočne pojaseve zajedno (SL. 18.I), a zatim ih pričvrstite u kopču (SL. 18.II).

XII. PODEŠAVANJE NASLONA

Namjestite naslon pomoću ručice (SLIKA 19.I i 19.II) u jednom od 4 položaja.

XIII. PODEŠAVANJE RUČKE

Pritisnite tipku za podešavanje ručke (2) i postavite je u prikladan položaj (SLIKA 20).

XIV. SASTAVLJANJE TORBE

Objesite vrećicu (31) na ručku pomoću vješalica (33) (SLIKA 21). Set također uključuje podlogu za presvlačenje (32).

XV. PODEŠAVANJE OSLONCA ZA NOGE

Za promjenu položaja prema gore, podignite oslonac za noge (SLIKA 22.I). Da biste ga podesili prema dolje, pritisnite bočne tipke i spustite ga (SLIKE 22.II i 22.III).

XVI. PODEŠAVANJE AMORTIZACIJE

Okrenite gumbe prema slici (SLIKA 23.I) tijekom vožnje po neravnim površinama. Povećajte stabilnost na ravnim površinama okretanjem gumba prema gore dok se ne zaključaju (SLIKA 23.II).

XVII. SKLOP ZIMSKE NAVLAKE I KIŠNE NAVLAKE

Pričvrstite navlaku kopčama s obje strane poklopca (SLIKA 24)
Stavite navlaku za kišu na sjedalo (20) ili košaru (30).

XVIII. DEMONTAŽA KOLICA

Postavite sjedalo u smjeru vožnje (SLIKA 25.I). Ostavite naslon u najnižem položaju. Pritisnite kočnicu (SL. 25.II). Preklopite sjenu. Za preklapanje pritisnite gumb za otključavanje (3a) i povucite obje sklopive poluge (3b) prema sebi (SL. 25.III). Nakon potpunog preklapanja kolica, element za blokiranje treba se sam zaključati (SLIKA 25.IV.). Spustite oslonac za noge kako biste smanjili dimenzije (SL. 26.V).

OPREZ! Nemojte preklapati okvir kolica nakon što su autosjedalica, košara ili sjedalo postavljeni u smjeru suprotnom smjera vožnje.

XIX. KOŠARA ZA NOVOROĐENČE

Postavite košaru za novorođenče (SLIKA 26.I). Za preklapanje poklopca pritisnite tipke s obje strane okvira (SLIKA 26.II). Košara ima pričvršćenu podstavu (27), koja se može odvojiti otkopčavanjem patentnog zatvarača oko nje (SLIKA 27.I), i madrac (29), koji treba staviti unutar košarice (SLIKA 27.II).

Pričvrstite grijač za noge patentnim zatvaračem i pričvrstite ga sa strane gumbom i omčom (SLIKA 28.I) i pričvrstite dodatni gumb (SLIKA 28.II) ako želite koristiti dodatnu ploču poklopca motora.

BILJEŠKA! Košara za novorođenče može se montirati samo okrenuto unatrag, dijete je okrenuto prema osobi koja gura kolica).

XX. PODEŠAVANJE NASLONA ZA NOŠENJE

Gurnite ručicu (SLIKA 30) koja se nalazi ispod košarice i zaključajte je u prikladnom položaju.

XXI. MONTAŽA I DEMONTAŽA KOŠARE ZA NAVOROĐENČE

Pričvrstite priključak košarice (25) u priključak okvira (4) (SLIKA 30.I) do karakterističnog klika. Otpustite ručicu za rastavljanje kolijevke i osvijetlite je prema gore (SL. 30.II).

XXII. SKLOP AUTOSJEDALICE NA KONSTRUKCIJU

Priloženi adapteri kompatibilni su s autosjedalicama: Kinderkraft®, Kiddy®, Maxi Cosi®, Cybex®, BeSafe®, Nuna® i odgovaraju, između ostalih, modelima: Kinderkraft Mink, Kiddy Evoluna i-Size 2, Kiddy Evolution Pro 2, Cybex Aton 5, Cybex Aton M, Cybex Aton M i-Size, Cybex Aton B2, Cybex Aton S2 i-Size, Cybex Cloud Z i-Size, Maxi Cosi Cabriofix i-Size, Maxi Cosi Pebble Pro, Maxi Cosi 360, Maxi Cosi Rock, Maxi Cosi Tinca, Maxi Cosi Citi, BeSafe izi Go Modular x1, Britax Romer Baby- Safe 3, Avionaut Pixel, Nuna Pipa next i-Size, Nuna Pipa lite, Nuna Pipa lite lx, Kinderkraft I-Lite. Postavite adaptere na okvir (SL. 31.I) i umetnite autosjedalicu na montirane adaptere (SL. 31.II). Uklanjanje adaptera prikazano je na PIC-u. 32. **NAPOMENA! Autosjedalica uvijek mora biti postavljena tako da dijete bude okrenuto prema njegovatelju.**

XXIII. NJEGA I ODRŽAVANJE Kupac je odgovoran za pravilnu ugradnju svih funkcionalnih elemenata kao i za obavljanje svih potrebnih održavanja i podešavanja kako bi se kolica održala u dobrom tehničkom stanju.
Kolica se moraju povremeno provjeravati na potencijalne probleme. U nastavku su predstavljene značajne mjere koje treba primijeniti kako bi se osigurala sigurnost djeteta i spriječilo skraćivanje vijeka trajanja proizvoda:

• Provjerite čvrstoću i sigurnost svih zakovica i spojeva.
• Provjerite svu opremu za blokiranje kotača i gume. Ako je potrebno, zamijenite ili popravite.
• Provjerite rade li svi sigurnosni uređaji ispravno, posebno glavni i dodatni pričvršćivači koji bi se u bilo kojem trenutku trebali slobodno kretati.

Molimo vas da prestanete koristiti kolica ako postoji sumnja u njegovu pravilnu uporabu ili sumnja na bilo kakvu opasnost.
Ako kotači škripe, nanesite tanki sloj silikona. Nemojte koristiti proizvode na bazi ulja ili masti jer privlače prljavštinu, što otežava kretanje kolica.
XXIV. ČIŠĆENJE Ako su elementi konstrukcije kolica bili izloženi slanoj vodi, isperite vodom iz slavine što je prije moguće.
Nemojte savijati ili skladištiti proizvod kada je mokar i nikada ga nemojte skladištiti u mokrim uvjetima jer to može dovesti do rasta plijesni.
Torba za mamu: ručno pranje; ne: izbjeljivanje, sušenje u sušilici, glačanje, kemijsko čišćenje.
Košara za novorođenče, krović za sjedalo, obloga sjedala, madrac: ne prati. Proizvod se može nježno očistiti vlažnom krpom i blagim deterdžentom; Nemojte: izbjeljivati, sušiti u sušilici, glačati ili kemijski čistiti.
Prostirka, navlaka za noge, navlaka za madrac, podstava za nošenje: maksimalna temperatura pranja 30°C; ne: izbjeljivati, sušiti u sušilici, glačati, kemijski čistiti.

	Ne prati. Nježno očistite proizvod vlažom krpom i blagim deterdžentom		Ručno pranje na maks. 40°.
30	Prati na maksimalno 30°C, nježan postupak		Ne sušiti u sušilici rublja
	Nemojte izbjeljivati		Ne čistite kemijski
	Nemojte glačati		

XXV. JAMSTVO

1. Svi Kinderkraft proizvodi pokriveni su 24-mjesečnim jamstvom. Jamstveni rok počinje teći od datuma predaje proizvoda Kupcu.
2. Jamstvo vrijedi samo u državama članicama Europske unije, isključujući prekomorske teritorije i teritorij Ujedinjenog Kraljevstva Velike Britanije i Sjeverne Irske, isključujući britanske prekomorske teritorije.
3. Jamstvo proizvođača ne odnosi se na zemlje koje nisu gore navedene. Uvjete dodatnog jamstva može odrediti Prodavatelj.
4. U nekim je zemljama moguće produžiti jamstvo na ograničeno razdoblje od 120 mjeseci (10 godina). Potpuni uvjeti i odredbe i obrazac za registraciju produženja jamstva dostupni su na WWW.KINDERKRAFT.COM
5. Zahtjevi se moraju podnijeti ispunjavanjem obrasca dostupnog na WWW.RMA.KINDERKRAFT.COM
6. Jamstvo ne pokriva:

A. Kozmetička oštećenja, uključujući, ali ne ograničavajući se na: ogrebotine, udubljenja i pukotine u plastici, osim ako kvar nije posljedica greške u materijalu ili proizvodnji;
B. Oštećenja nastala zlouporabom ili lošim održavanjem - uključujući, ali ne ograničavajući se na: mehanička oštećenja proizvoda uzrokovana zlouporabom ili lošim održavanjem. Pogledajte upute za uporabu i ugradnju proizvoda sadržane u korisničkom priručniku;
C. Oštećenja uzrokovana nepravilnom montažom, ugradnjom ili rastavljanjem proizvoda i/ili pribora. Pogledajte upute za uporabu i ugradnju proizvoda sadržane u korisničkom priručniku;
D. Oštećenja uzrokovana korozijom, plijesni ili hrđom, koja su posljedica nepravilnog održavanja, njege i skladištenja;
E. Oštećenja uzrokovana normalnim trošenjem ili na drugi način posljedica normalnog protoka vremena. To uključuje: suze ili ubode u zračnicama; oštećenje guma; oštećenje gaznoga sloja gume; bliještenje tkanina koje nastaje mehaničkom uporabom (npr. na spojevima i prekrivanju pokretnih dijelova);
F. Oštećenja ili erozija uzrokovana suncem, znojem, deterdžentima, uvjetima skladištenja ili čestim pranjem itd.;
G. Oštećenja uzrokovana nesrećom, zlouporabom, zlouporabom, požarom, kontaktom s tekućinom, potresom ili drugim vanjskim uzrocima;
H. Proizvodi koji su izmijenjeni radi promjene funkcionalnosti bez pisanog pristanka tvrtke 4Kraft;
I. Proizvodi s kojih je serijski broj ili broj serije uklonjen ili neovlašteno mijenjan na bilo koji način;
J. Šteta uzrokovana upotrebom komponenti ili proizvoda trećih strana - uključujući, ali ne ograničavajući se na: držače za čaše, kišobrane, reflektore, zvona;
K. Štete uzrokovane prijevozom ili pružateljima zemaljskih usluga.

7. Jamstveni rok za dodatnu opremu uključenu u proizvod je 6 mjeseci od datuma prodaje, isključujući gore opisane greške.
8. Ovi jamstveni uvjeti nadopunjuju zakonska prava kupca u odnosu na tvrtku 4KRAFT sp. z o.o. Jamstvo ne isključuje, ne ograničava ili obustavlja prava kupca iz jamstva za nedostatke na prodanoj robi.
9. Cjeloviti tekst Uvjeta i odredbi jamstva dostupan je na web stranici WWW.KINDERKRAFT.COM